# Odela Tiefspül-WC-Kombination — Bodenabgang

| | | |
|---|---|---|
| **Art.Nr.** | 18908D | |
| **Produkt:** | Odela Tiefspül-WC-Kombination<br>Senkrecht / Bodenabgang | |
| | **Wasserzulauf oben Links** | |
| **Farbe:** | Weiß (-00) | |
| **Material:** | Keramik | |
| **Gewicht:** | Unterteil | 21,6 kg |
| | Spülkasten | 13,3 kg |

**Ergänzende Artikel:**

| | |
|---|---|
| 18906D | Odela Spülkasten inkl. Wasserspartaste 3/6 Liter |
| E4750 | Odela WC-Sitz |
| E70006 | Odela WC-Sitz mit Slow Close |

Bitte geben Sie bei jeder Bestellung,
stets die Produktbezeichnung und den
Farbkode z.B. -00 für Weiß an.

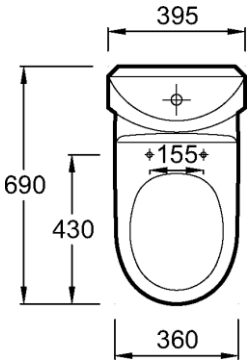


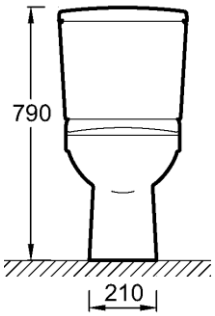


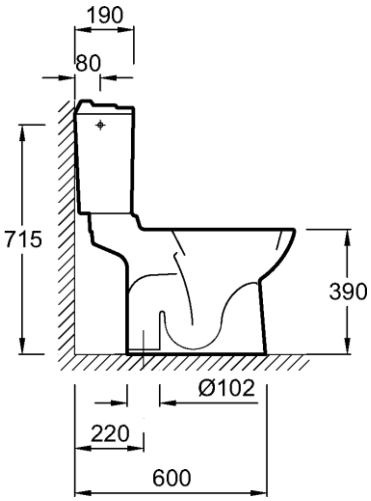


Alle Abmessungen sind Millimeterangaben.
Technische Änderungen vorbehalten.

Stand: 08/2011 C.J.

Kohler GmbH
Holtgarde 30
45739 Oer-Erkenschwick
Telefon +49 (0) 2368 9187-87
Telefax +49 (0) 2368 9187-91
www.KOHLERco.de

THE BOLD LOOK OF KOHLER