Ove Wand-Bidet

Art.Nr.	19966W
Produkt:	Ove Wand-Bidet
Farbe:	Weiß (-00)
Material:	Keramik
Gewicht:	16 kg

Ergänzende Artikel: Serie Ove

Empfohlene Armatur: Elevation, Nateo (Foto)

Bitte geben Sie bei jeder Bestellung, stets die Produktbezeichnung und den Farbkode z.B. -00 für Weiß an.

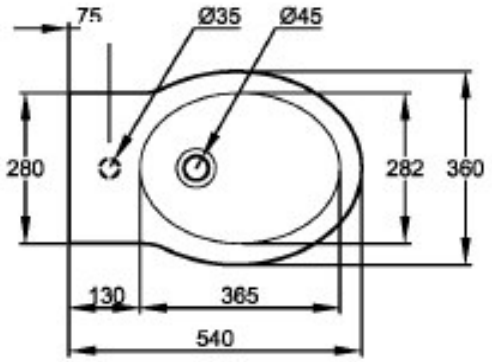

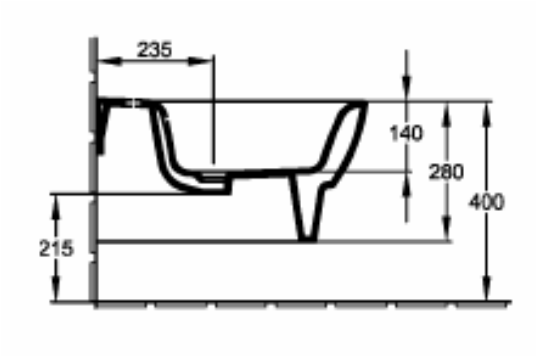

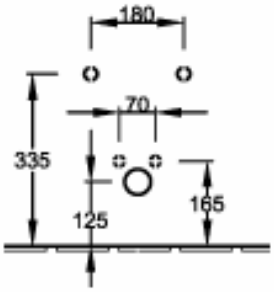

Alle Abmessungen sind Millimeterangaben.
Technische Änderungen vorbehalten.

Stand: 05/2006

Kohler GmbH
Holtgarde 30
45739 Oer-Erkenschwick
Telefon +49 (0) 2368 9187-87
Telefax +49 (0) 2368 9187-91
www.kohlerco.de

THE BOLD LOOK OF KOHLER®