Stillness 3-Loch-Wand-Armatur

Art.Nr.	944W-4
Produkt:	Stillness 3-Loch Wand-Armatur inkl. Unterputz-Grundkörper
Farbe:	Chrom (-CP) Nickel gebürstet (-BN)
Material:	Messing

Ergänzende Artikel: Serie Stillness

Bitte geben Sie bei jeder Bestellung, stets die Produktbezeichnung und den Farbkode z.B. -00 für Weiß an.

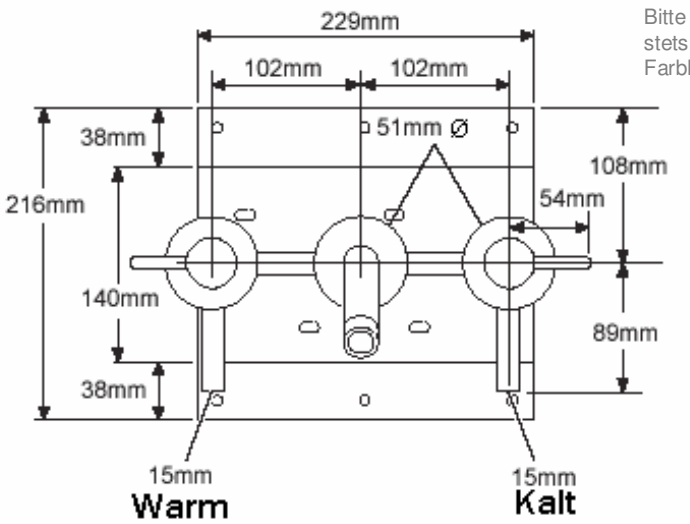

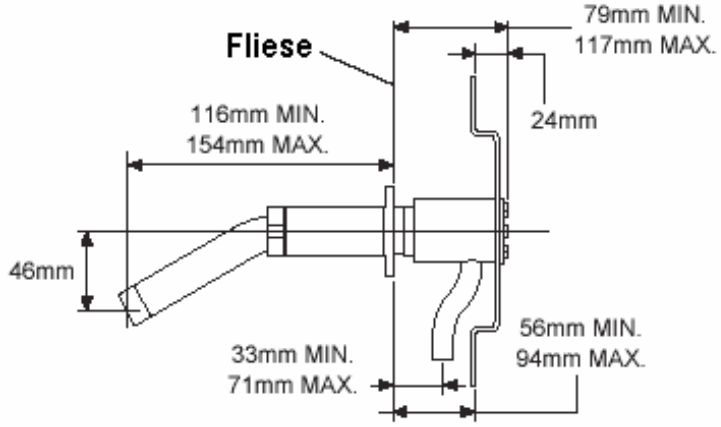

Alle Abmessungen sind Millimeterangaben.
Technische Änderungen vorbehalten.

Stand: 01/2007

Kohler GmbH
Holtgarde 30
45739 Oer-Erkenschwick
Telefon +49 (0) 2368 9187-87
Telefax +49 (0) 2368 9187-91
www.kohlerco.de

THE BOLD LOOK OF KOHLER®