Ove Tiefspül-WC-Kombination

Art.Nr.	19974W	
Produkt:	Ove Tiefspül-WC-Kombination für Wand und Bodenabgang incl. WC-Sitz	
Farbe:	Weiß (-00)	
Material:	Keramik	
Gewicht:	Unterteil	28 kg
	Spülkasten	12,3 kg

Ergänzende Artikel:

19990W	Ove Spülkasten mit Wasserspartaste 3/6 Liter
E6275-NF	WC-Stutzen
E6276-NF	Variobogen

Bitte geben Sie bei jeder Bestellung, stets die Produktbezeichnung und den Farbkode z.B. -00 für Weiß an.

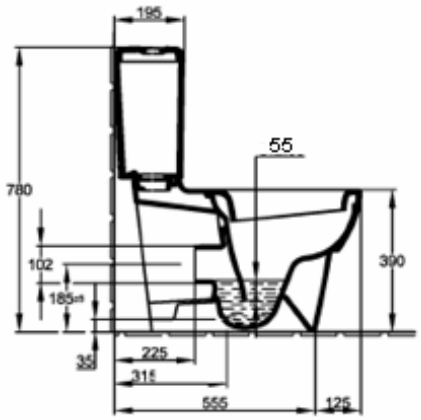

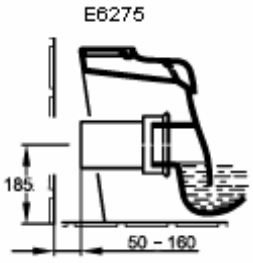

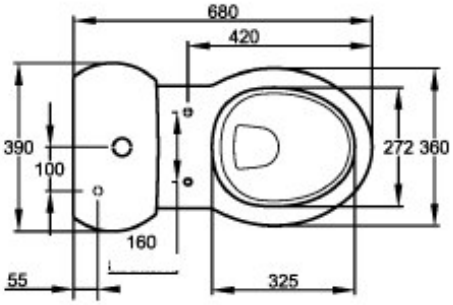

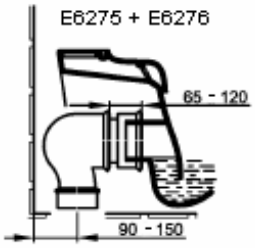

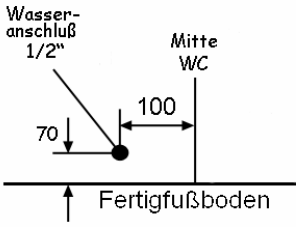

Hinweis: Wasserzulauf unten links

Alle Abmessungen sind Millimeterangaben.
Technische Änderungen vorbehalten.

Stand: 05/2006

Kohler GmbH
Holtgarde 30
45739 Oer-Erkenschwick
Telefon +49 (0) 2368 9187-87
Telefax +49 (0) 2368 9187-91
www.kohlerco.de

THE BOLD LOOK OF KOHLER®