Puristic Laminar Decken- oder Wandeinlauf

Art.Nr.	922W	20 mm Öffnung
	923W	24 mm Öffnung
Produkt:	Puristic Laminar Decken-oder Wandeinlauf	
Farbe:	Chrom (-CP) Chrom gebürstet (-G)	
Material:	Messing	

Ergänzende Artikel: Serie Puristic

Ergänzende Armaturen:

924W	Puristic Tropfenschale
14429D-3	Puristic-Wannenrandgriffe

Bitte geben Sie bei jeder Bestellung, stets die Produktbezeichnung und den Farbkode z.B. -00 für Weiß an.

Alle Abmessungen sind Millimeterangaben.
Technische Änderungen vorbehalten.

Stand: 10/2005

Kohler GmbH
Holtgarde 30
45739 Oer-Erkenschwick
Telefon +49 (0) 2368 9187-87
Telefax +49 (0) 2368 9187-91
www.kohlerco.de

THE BOLD LOOK OF KOHLER®

TECHNISCHE DATEN ZU LAMINAR DECKEN- ODER WANDEINLAUF

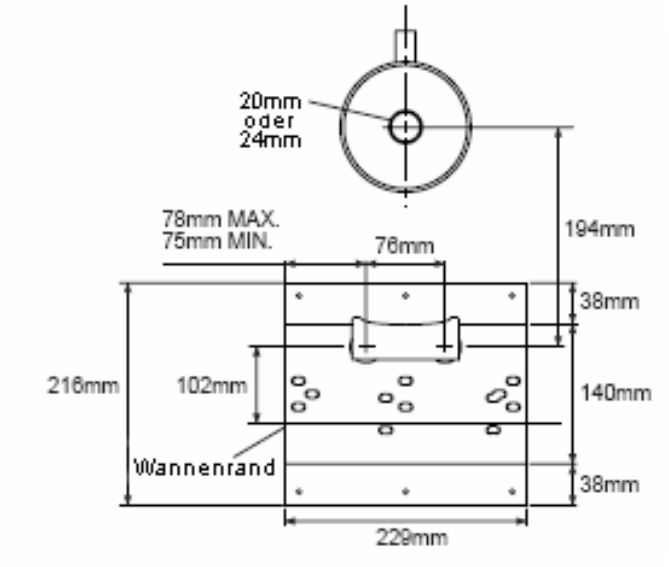

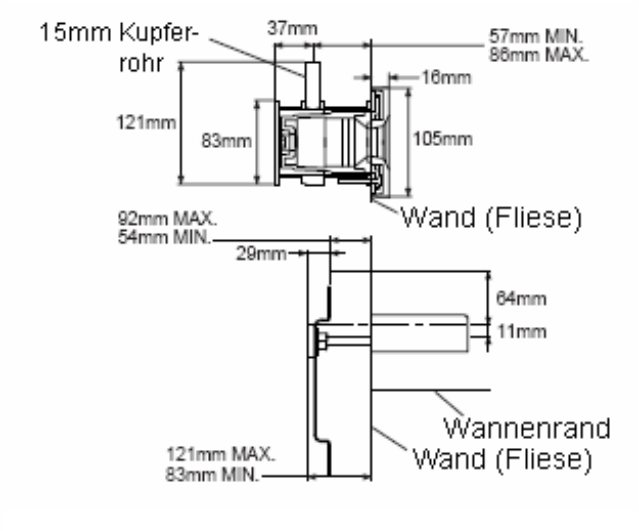

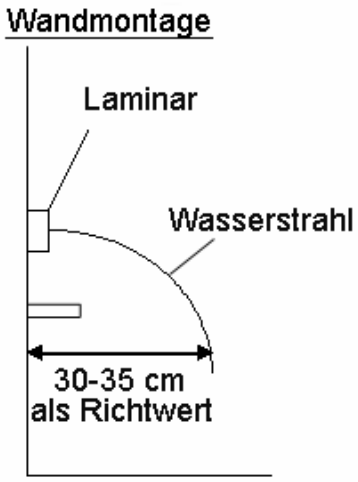

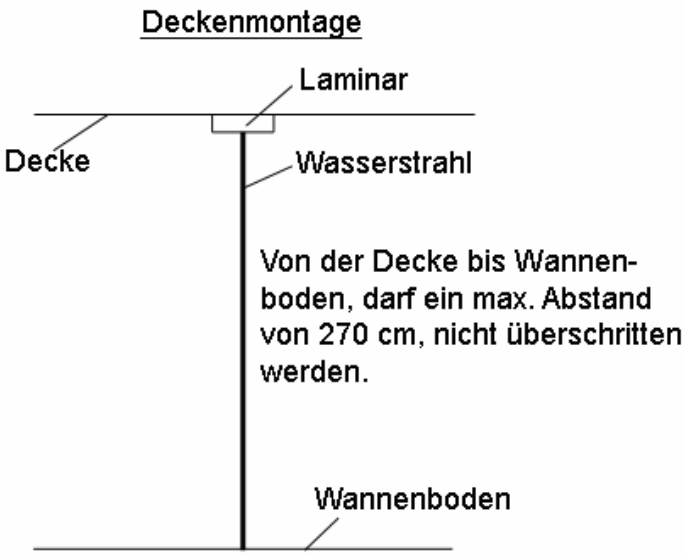

Der Mindestdruck <u>am</u> Auslauf muss 3 bar betragen.

Durchflussmenge: 922W (20 mm Durchm.)	**19 – 38 l/min.**
Durchflussmenge: 923W (24 mm Durchm.)	**26 – 57 l/min.**

Technische Änderungen vorbehalten.

Stand: 10/2005

Kohler GmbH
Holtgarde 30
45739 Oer-Erkenschwick
Telefon +49 (0) 2368 9187-87
Telefax +49 (0) 2368 9187-91
www.kohlerco.de

THE BOLD LOOK OF KOHLER®