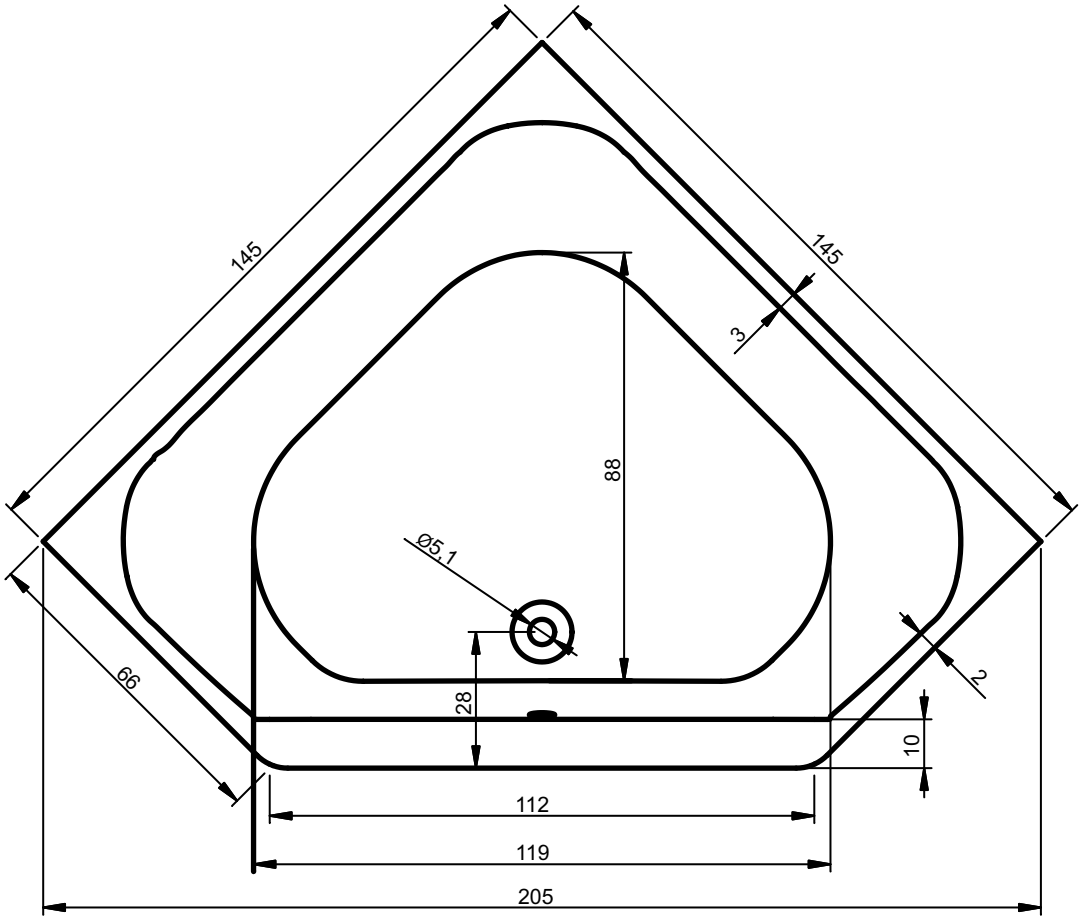

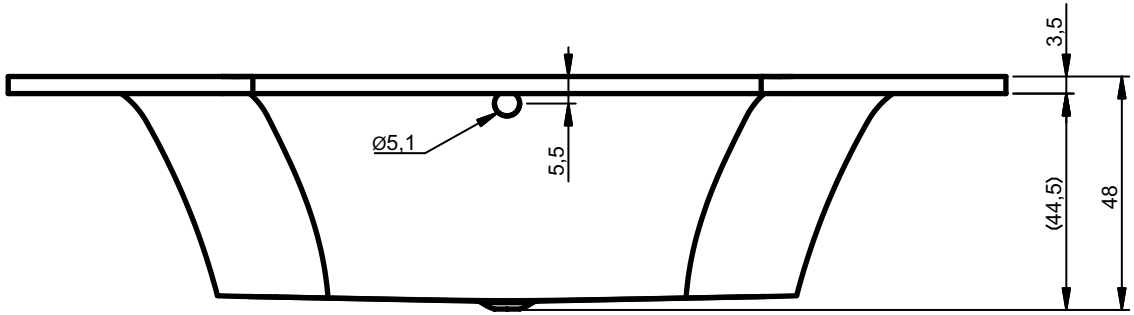

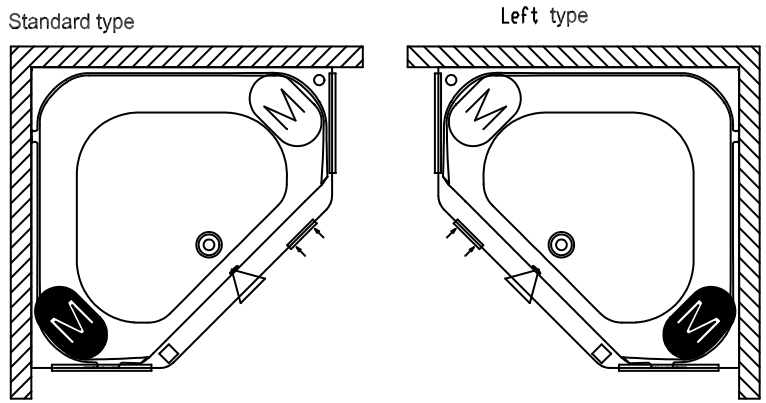

Motor aero in double system (Hydro/Aero)
Motor aero v kombinovaném systému (Hydro/Aero)

Motor of single system (Hydro or Aero) or hydro motor in double system (Hydro/Aero)
Motor jednoduchého systému (Hydro nebo Aero) nebo motor hydro v kombinovaném systému (Hydro/Aero)

Electronic control or LCD/Elektronické ovládání nebo LCD

Cleanpool (combination of pneumatic control and cleanpool is not possible)
Cištení (kombinace mechanického ovládání a cištení není možná)

Pneumatic control (combination of pneumatic control and cleanpool is not possible)
Mechanické ovládání (kombinace mechanického ovládání a cištení není možná)

Inspection hatches / Servisní otvor

Inspection hatch for heater / Servisní otvor pro príhrev

Created drawings of systems / Vyhotovené výkresy systému: E13N, E13R, E16N, E16R, P16N, P16L, E44R, P44L, E5JN, E5JR, E5TN, E5TR, P5TN, P5TL.

Treatment:

Material: Acryl

Rev.	Change no	Dev.	Date	Rev.	Change no	Dev.	Date	Rev.	Change no	Dev.	Date	Rev.	Change no	Dev.	Date
A				C				E				G			
B				D				F				H			

Scale: 1:15 | **Format:** A4 | **Unit:** mm | **Sheet:** 1 of 1 | **Tolerance:** NEN-ISO 2768-1 class v

Name: Austin 145x145 Line drawing

Third angle

TILBURG HOLLAND

Drawn: Gerard Kentie | Date: 26-08-04

Introduced by tech. change17/2005

Article nr.:

Project no.:10.193

Draw.no.: BA110000