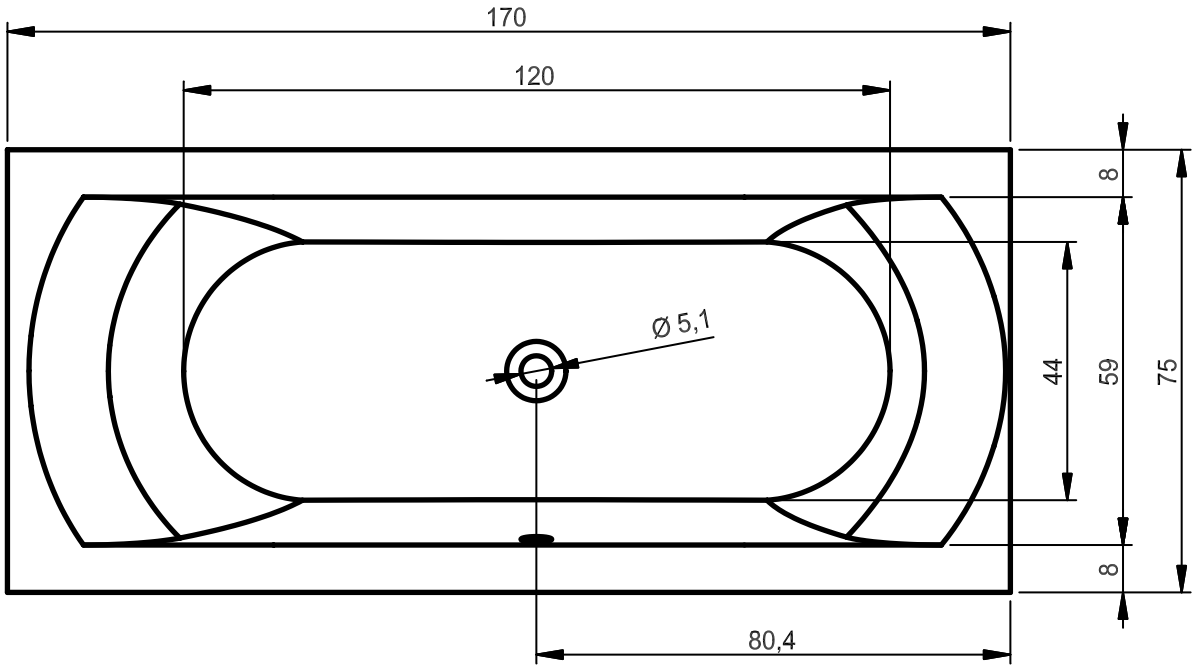

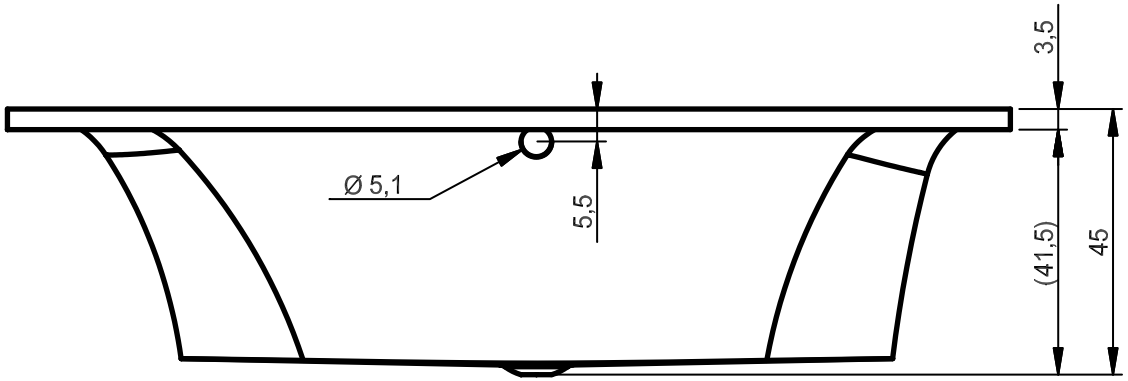

Standard type

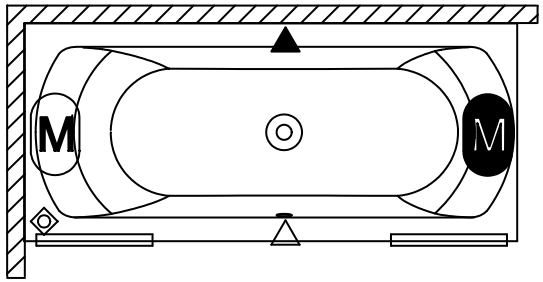

M Motor aero in double system (Hydro/Aero)
Motor aero v kombinovaném systému (Hydro/Aero)

M Motor of single system (Hydro or Aero) or hydro motor in double system (Hydro/Aero)
Motor jednoduchého systému (Hydro nebo Aero) nebo motor hydro v kombinovaném systému (Hydro/Aero)

Electronic control / Elektronické ovládání

LCD electronic control / LCD elektronické ovládání

Pneumatic control or cleanpool (combination of pneumatic control and cleanpool is not possible)
Mechanické ovládání nebo cištení (kombinace mechanického
ovládání a cištení není možná)

Special attachment of Cleanpool – see drawing Z0101009
Speciální pripojení Cleanpoolu – viz výkres Z0101009

Inspection hatches / Servisní otvor

Treatment:															
Material:	Acryl 3,2mm														
Rev.	Change no	Dev.	Date	Rev.	Change no	Dev.	Date	Rev.	Change no	Dev.	Date	Rev.	Change no	Dev.	Date
A				C				E				G			
B				D				F				H			
Scale:1:15	Format: A4	Unit: mm	Sheet: 1 of 1	Tolerance: NEN-ISO 2768-1 class v											
Name: Lima 170x75	Right/Prav‡ Line drawing														
															Third angle
TILBURG HOLLAND	Drawn: Michel vd Ven	Date: 13-10-2004	Project no.:10.205												
	Introduced by tech. change23/2005		Draw.no.:												
	Article nr.:		BB440000												