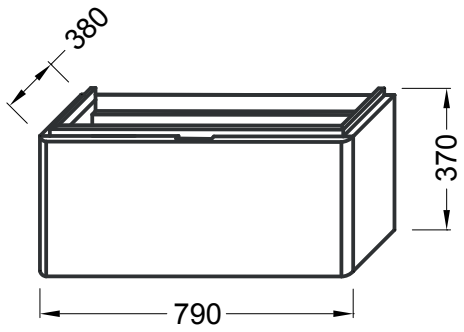
380
370
790